**LEGENDE:**

1. VMZ DOPPELSTEHPFALZ
2. RINNE
3. KEIL, EINGELÖTET
4. DACHFLÄCHENFENSTER

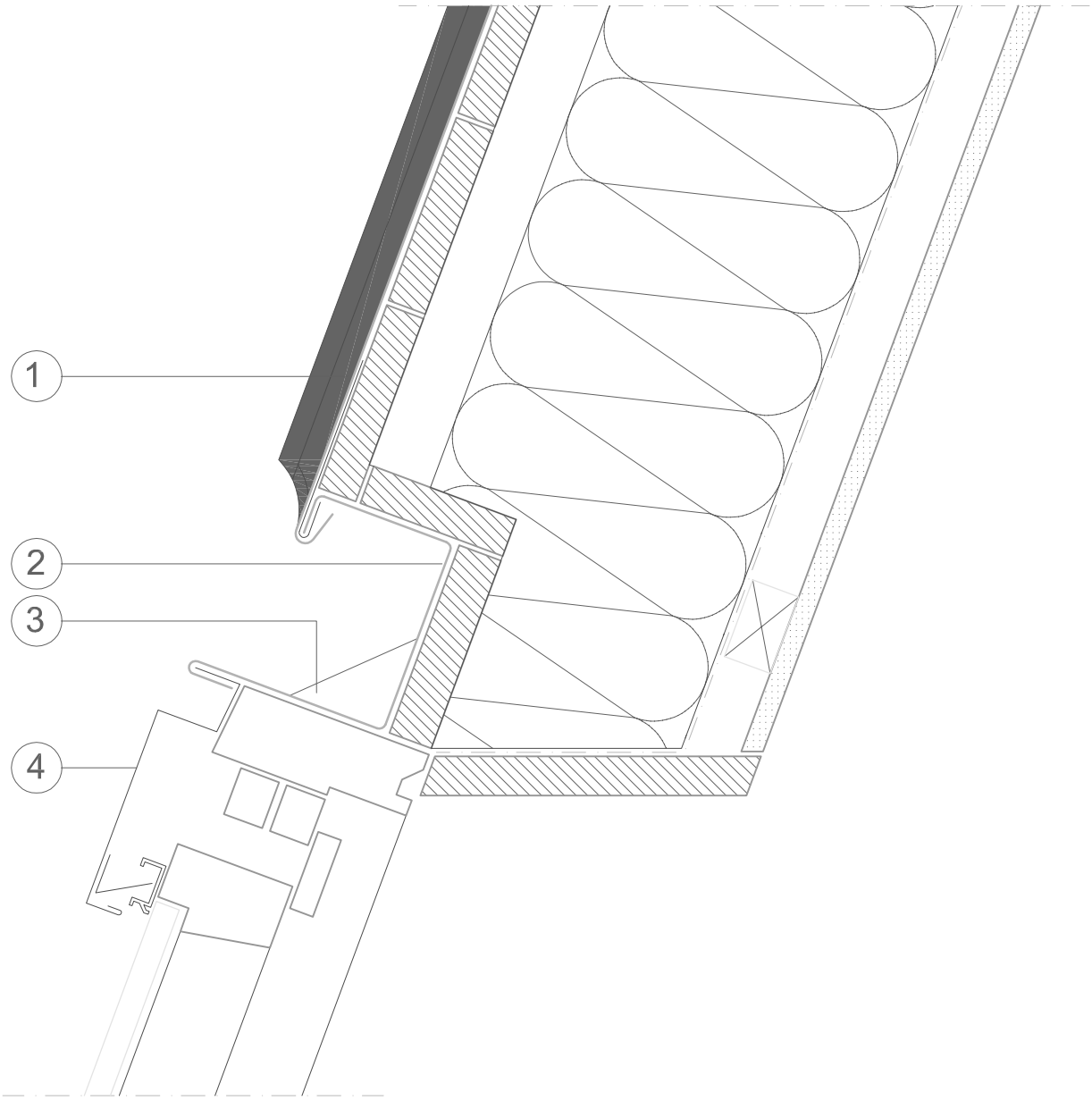


0 10 20 cm


VM Building Solutions

Industriestrasse 25
CH-3178 Bösingen

Tel.: (+41) 31/7475868
Fax: (+41) 31/7475867
Email: info@vmzinc.ch
Internet: www.vmzinc.ch


Zeichnungs-NR.: 1.1.11

Datum: 06/ 2017

VMZINC


Diese Zeichnung wurde von VMZINC gratis angefertigt. Die Verantwortung der Planer und Ausführenden für Gestaltung, Mengen und konstruktive Richtigkeit bleibt bestehen.